RAINBOW
Rainbow Italia Srl
www.rainbowplay.it

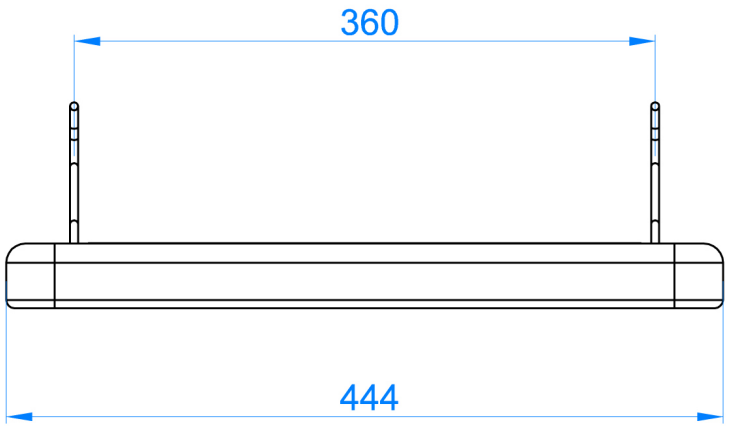

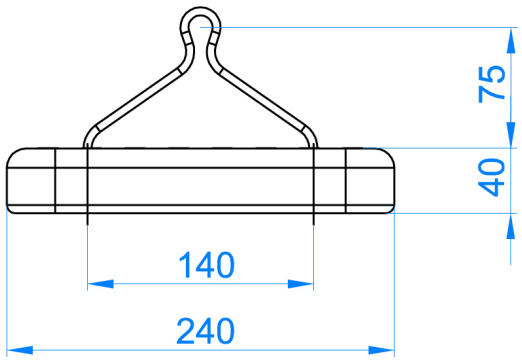

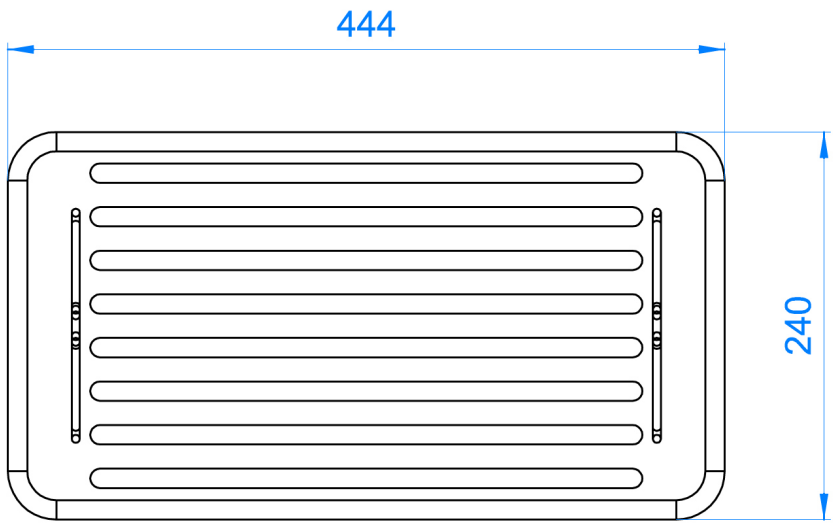

1	.	.	.	.	Secondo ordine
Pos.	Q.tà	Descrizione:	Codice	Materiale	Trat. superficiale

	Data:	Modifiche		
	Scala:			
File:Sedile piano mod. 2008			Descrizione	Data - Firma

	Macrotipo: /	Cod.:
	Descrizione: .	Cod.:Ottagono